2018 Ferretticorp - inc.Todos los derechos reservados.

FERRETTI

LAVADERO PLUS PALLADIO 2 POZAS SOBREPUESTO

CON REBOSE 116x50x21.5CM 0.9MM INCLUYE DESAGÜE Y TRAMPA

Extra **Durable**

Innovacion **Tecnológica**

1 Acero Inoxidable T-304
Garantiza durabilidad y resistencia.

5 Con Rebose
Previene el derrame de agua.

2 Espesor 20G
Construcción de Acero inoxidable 0.90mm.

6 Aislamiento de Sonido
Para evitar ruidos molestos.

3 Esquinas Redondas
Radio 80mm.
Para fácil limpieza.

4 Canastillas Extraible
Impiden que los residuos sólidos pasen a las trampas del lavadero.

Diseño Moderno Minimalista

Amortiguación acustica

Todo lo que necesitas está incluido

Fácil instalación

Garantía Limitada contra daños de fabricación

2018 Ferretticorp - inc.Todos los derechos reservados.

LAVADERO PLUS PALLADIO 2 POZAS SOBREPUESTO
CON REBOSE 0.9MM INCLUYE DESAGÜE Y TRAMPA

FERRETTI

Medidas: Altura 215mm x Largo 1160mm x Ancho 500mm

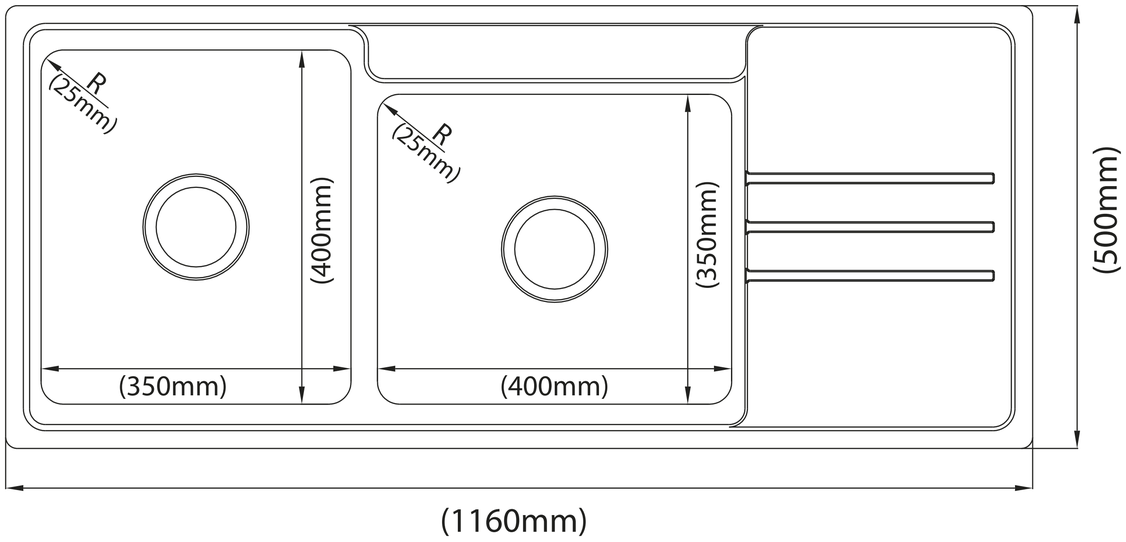

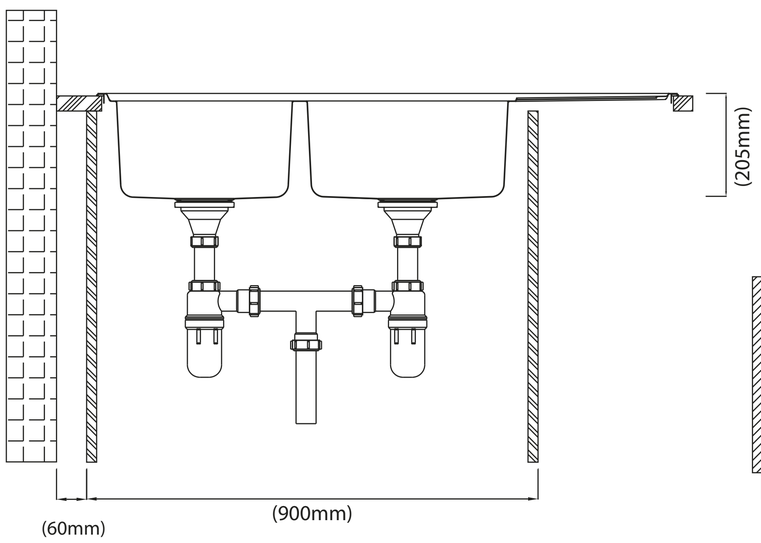

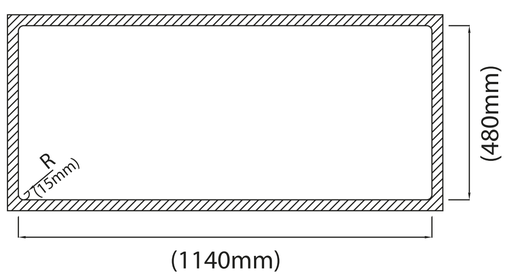

Código de Producto	FA 15786
N° de Pozas	2
Acabado	Satinado
Material	Acero Inoxidable
Altura (Profundidad de Poza)	215mm
Largo	1160mm
Ancho	500mm
Tipo de instalación	Sobrepuesto
Forma de Lavadero	Rectangular

2018 Ferretticorp - inc.Todos los derechos reservados.