2018 Ferretticorp - inc.Todos los derechos reservados.

FERRETTI

HOLLAND ZERO PLUS COCINA DE 2 FUNCIONES
CON PICO EXTRAIBLE DE JEBE NEGRO

Extra **Durable**

Cuidamos el **Agua**

Innovacion **Tecnológica**

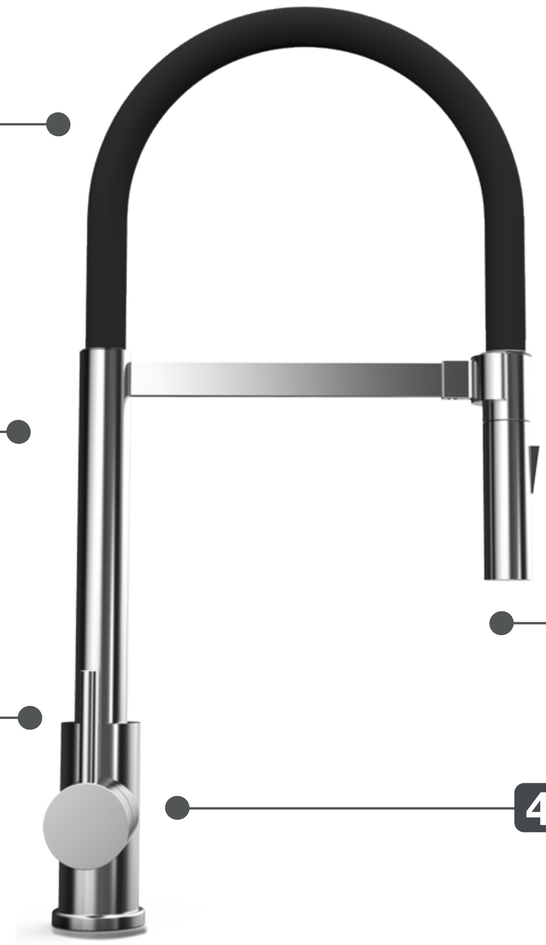

1 Acero Inoxidable T-304
Superficie duradera y elegante.

2 Simple Instalación
Fácil y rápida instalación con herramientas básicas.

3 Disco Cerámico de Alto Rendimiento
500.000 Ciclos. Para uso confiable.

4 Práctico Diseño de Palanca
Para fácil control de flujo.

5 Aireador Neoperl
Para control de flujo libre de salpicaduras. Ahorrador de agua.

6 Acabado Satinado
Superficie duradera y atractiva.
Acabado perfecto.

Diseño Moderno Minimalista

Cartucho Cerámico de larga duración

Pico Extraible Aprox. 60cm

Fácil instalación

Garantía Limitada contra daños de fabricación

2018 Ferretticorp - inc.Todos los derechos reservados.

HOLLAND ZERO PLUS COCINA DE 2 FUNCIONES
CON PICO EXTRAIBLE DE JEBE NEGRO

FERRETTI

Medidas: Altura 533mm x Altura de Pico 200mm x Alcance de Pico 232mm

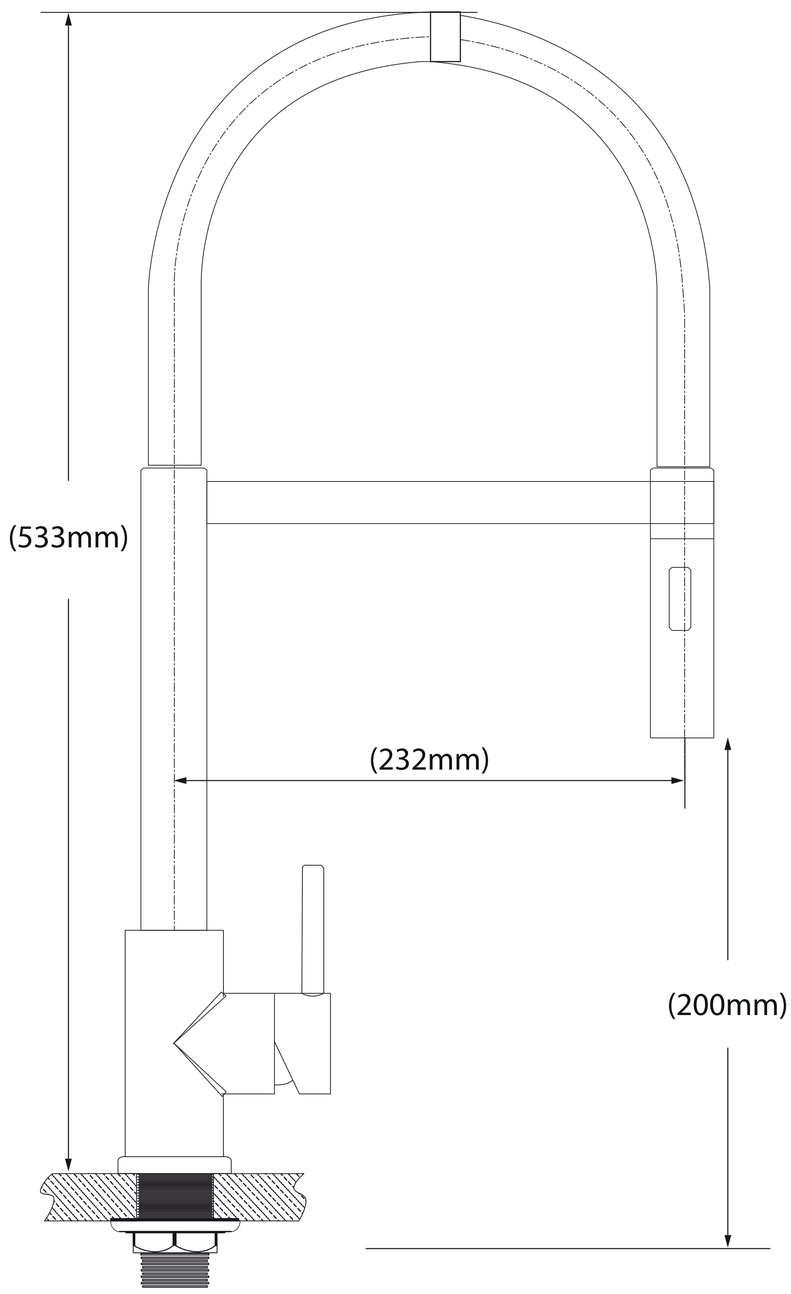

Código de Producto	FA 14923
Manija	1
Acabado	Satinado
Material	Acero Inoxidable
Altura	533mm
Alcance de Pico	232mm
Altura de Pico	200mm
Agujero de Grifería	1
Tipo de instalación	Instalación al Mueble

2018 Ferretticorp - inc.Todos los derechos reservados.