RAK
CERAMICS

RAK
CERAMICS

2018 Ferretticorp - inc.Todos los derechos reservados.

RAK
CERAMICS

INODORO SENSATION 52 COLGANTE
C/ TANQUE NEOFIX HALF FRAME BLANCO

Extra **Durable**

2 Fácil limpieza
Resistente a manchas y al crecimiento de bacterias

3 Tapa inodoro Soft-Close
Sistema de cierre suave y silencioso ofreciendo comodidad y facilidad de uso

Sistema Dual Jalado 1
Permite un ahorro eficaz de agua

4 Durable y Resistente
Diseño resistente a los impactos

Diseño Moderno Minimalista

Fácil limpieza

Todo lo que necesitas está incluido

Fácil instalación

Garantía Limitada contra daños de fabricación

2018 Ferretticorp - inc.Todos los derechos reservados.

INODORO SENSATION 52 COLGANTE
C/ TANQUE NEOFIX HALF FRAME BLANCO

RAK CERAMICS

Medidas: Inodoro 520x380MM / Tanque 467x820MM

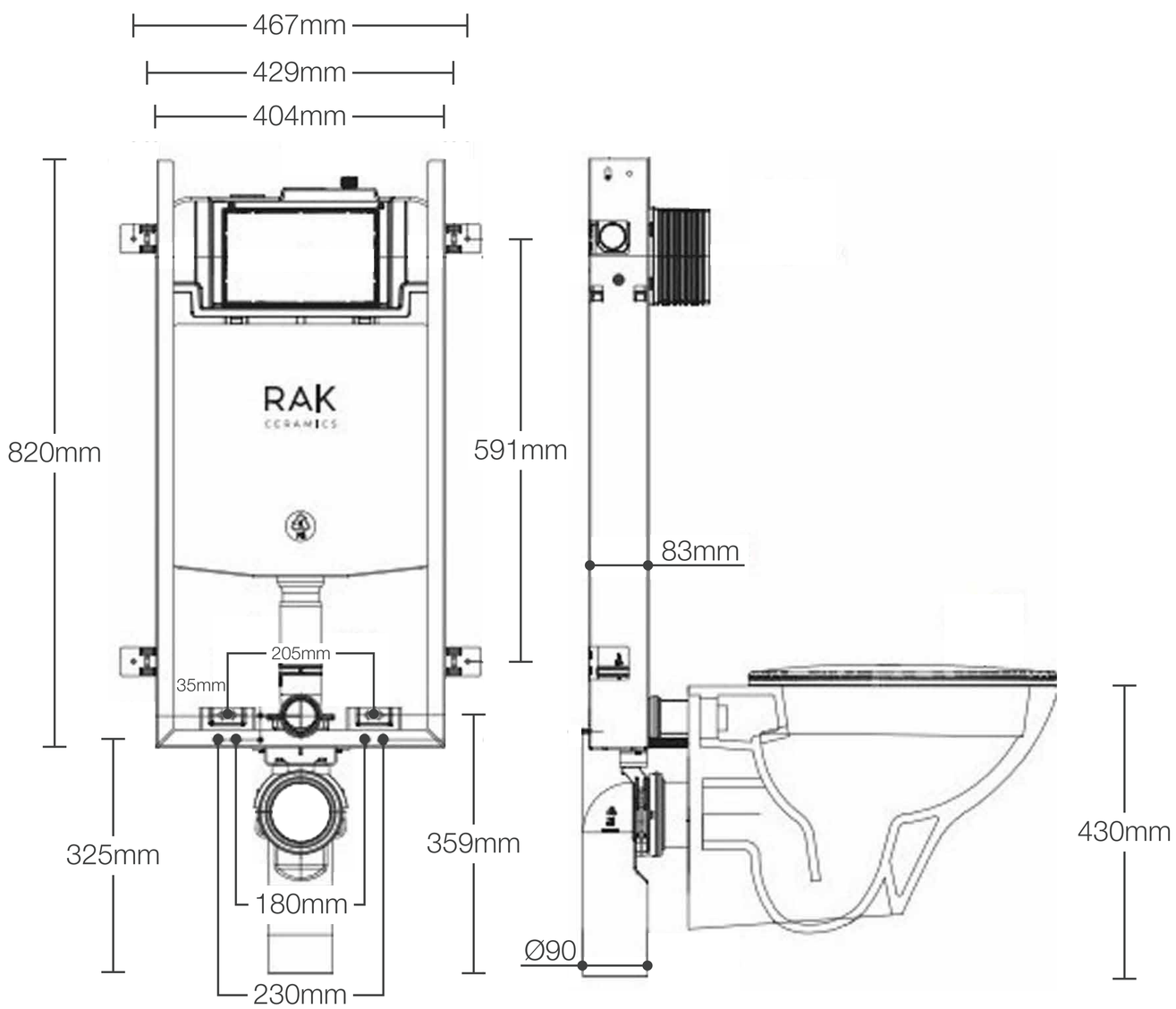

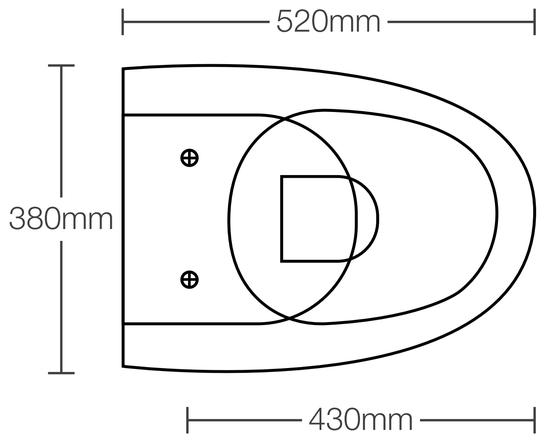

Código de Producto	SENWC1446AWHA
Color	Blanco
Medidas (inodoro)	520 x 380 mm
Tanque	Cisterna Neofix
Medidas (tanque)	467 x 820 mm
Incluye	Tapa Indoro Soft Close Jalador Rectangular Cromado Mate
Sistema de Jalado	Dual
Sistema de Instalación	Inodoro colgante con tanque empotrado a la pared
Peso	22 kg

2018 Ferretticorp - inc.Todos los derechos reservados.